Kantentaster

Art. Nr. 24434

Manual

Kantentaster einspannen. Drehzahl von etwa 500 U/min einstellen und Fräsmaschine einschalten. Kantentaster taumelt, siehe Fig. 1

Clamp Edge-finder. Adjust a number of revolutions of about 500 rpm and switch on the mill. Tracer movement is tumbling

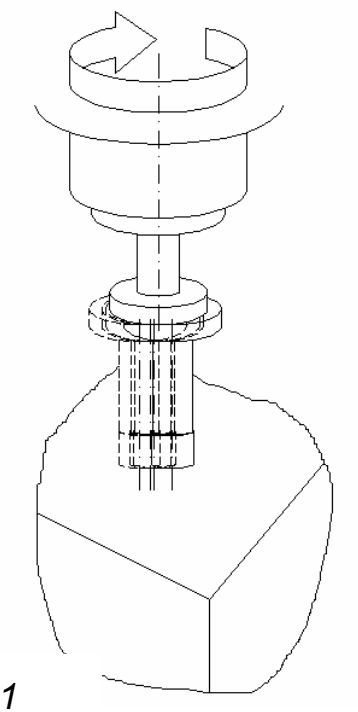

Fig. 1

Langsam und vorsichtig die gewünschte Kante anfahren, siehe Fig. 2. Sobald der Taster die Kante auch nur leicht berührt, wird die Bewegung des Tasters zentrisch.

Drive the tracer against the edge slowly and carefully, look at fig. 2. When the tracer just lightly touches the work piece, a centrically movement will take place.

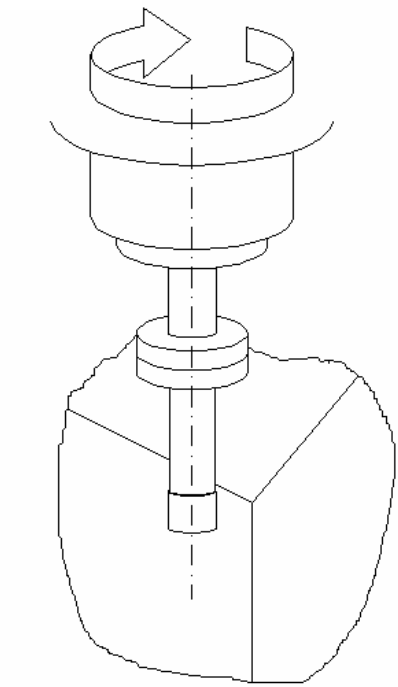

Fig. 2

Die richtige Position ist dann erreicht, wenn der Taster schlagartig etwas seitlich ausweicht, siehe Fig. 3:
Dann ist der senkrechte Abstand zwischen Kante und Spindelachse genau der halbe Tasterdurchmesser.

The correct position is reached when the movement of the tracer will yield laterally, look at fig. 3. Then the vertical distance between spindle axis and edge is exactly one half of the tracer diameter.

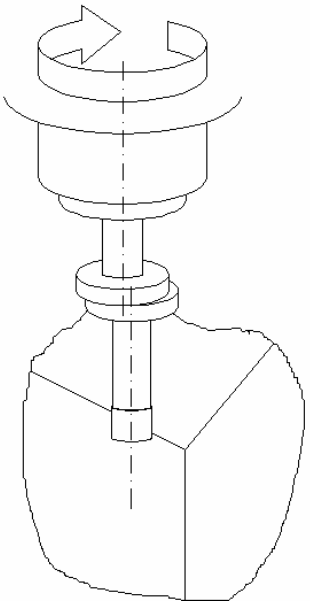

Fig. 3

Beschreibung und Lieferumfang:
Teile gehärtet und geschliffen, Fläche zwischen Einspannschaft und Taster geläppt, beide Teile mit einer Zugfeder verbunden.

- Kantentaster kurz (ca. 50 mm) , mit Einspanndurchmesser 6 mm, Abtastdurchmesser (Bund) 6 mm.
- Kantentaster lang (ca. 75 mm) mit Einspanndurchmesser 6 mm, Abtastdurchmesser 5 mm.

Geliefert werden die Kantentaster in einem Holzkästchen mit Bedienungsanleitung.

Description and scope of supply:
Parts hardened and grinded, surface between clamping shank and tracer lapped. Both parts connected by a tension spring.

- *Edge finder short (approx. 50 mm) , with clamping diameter 6 mm, tracer diameter (collar) 6 mm.*
- *Edge finder long (ca. 75 mm) with clamping diameter 6 mm, tracer diameter 5 mm.*

Set comes including the wooden box with manual.

Ihr Gerät funktioniert nicht ordentlich? Dann bitte die Bedienungsanleitung noch einmal genau durchlesen.

Ist es tatsächlich defekt, senden Sie es bitte an:

PROXXON Zentralservice
D-54518 Niersbach

PROXXON Zentralservice
A-4224 Wartberg/Aist

Wir reagieren prompt und zuverlässig! Über diese Adresse können Sie auch alle erforderlichen Ersatzteile bestellen.

Wichtig:
Eine kurze Fehlerbeschreibung hilft uns, noch schneller zu reagieren. Bei Rücksendungen innerhalb der Garantiezeit bitte Kaufbeleg beifügen. Bitte senden Sie das Gerät in der Originalverpackung zurück!

Änderungen im Sinne des technischen Fortschritts behalten wir uns vor.